VALVES AND FITTINGS

Grifos lavadora
Washing machine valves

DESCRIPCIÓN: Grifos lavadora PN10
DESCRIPTION: *Washing machines PN10*

Hoja Técnica / *Technical data sheet*

■ UTILIZACIÓN:

Los grifos lavadora se usan para cortar de manera individual el suministro de agua para lavadoras, lavaplatos y sanitarios como fregaderos, inodoros, pequeñas cisternas, etc.

Fluido: en agua fría y caliente.

■ *USE:*

Washer bibcock are used individually to cut water supply for washing machines, washdisher machines, sanitary as sinks, toilets, small tanks, etc.

Fluids: cold and hot water.

■ LÍMITES TÉCNICOS:

4400-4401:	Temperatura de uso de 0 a100ºC Presión nominal 10 bar (150 PSI)
4407:	Temperatura de uso de 0 a 80ºC Presión nominal 10 bar (150 PSI)
4434-4435:	Temperatura de uso de 0 a 100ºC Presión nominal 10 bar (150 PSI)

■ *TECHINCAL LIMITS:*

4400-4401:	*Temperature range from 0 to 100ºC* *Nominal pressure 10 bar (150 PSI)*
4407:	*Temperature range from 0 to 80ºC* *Nominal pressure 10 bar (150 PSI)*
4434-4435:	*Temperature range from 0 to 100ºC* *Nominal pressure 10 bar (150 PSI)*

■ CARACTERÍSTICAS:

Roscas según ISO 228/1 (DIN259)
Doble junta tórica NBR para asegurar su estanqueidad.
4400-4401: Cierre rápido (1/4 de vuelta)

■ *FEATURES:*

Threads according to ISO 228/1 (DIN 259)
Double NBR O-ring to prevent leakages.
4400-4401: *Fast close (1/4 turn)*

■ MATERIALES:

Cuerpo de latón cromado CW617N (UNE EN 12165)
Mecanismo de cierre de latón CW614N (UNE EN 12164)
4400-4401-4407: Florón de acero inoxidable.
4400-4401-4407: Mando ABS cromo plateado.
4434-4435: Mando metálico.

■ *COMPONENTS:*

Body chromed plated brass CW617N (UNE EN 12165)
Open and close device built in brass CW614N (UNE EN 12164)
4400-4401-4407: *Cover plate stainless steel.*
4400-4401-4407: *ABS handle chrome.*
4434-4435: *Metal handle.*

MT Business Key, S.L. se reserva el derecho de modificar en parte o en su totalidad las características de sus productos sin previo aviso.
MT Business Key, S.L. keeps the right to modify in part or totally the characteristics of its products without previous notice.

Para prevenir roturas, accidentes o daños severos, NO USAR este producto fuera de los límites técnicos y sus aplicaciones. Las normas locales pueden regular el uso de este producto.

To avoid abnormal operation, accidents or serious injury, DO NOT use this product outside of the specification range. Local regulations may regulate the use of this product.

Polígono Sector Camps d'en Ricard
C/ Comerç, 10, naves 4-9 · 08780 Pallejà – Barcelona – España
Tel. 936 804 980 / 936 804 981 · ventas@mtspain.net
mtspain.net

Dimensiones / *Dimensions*

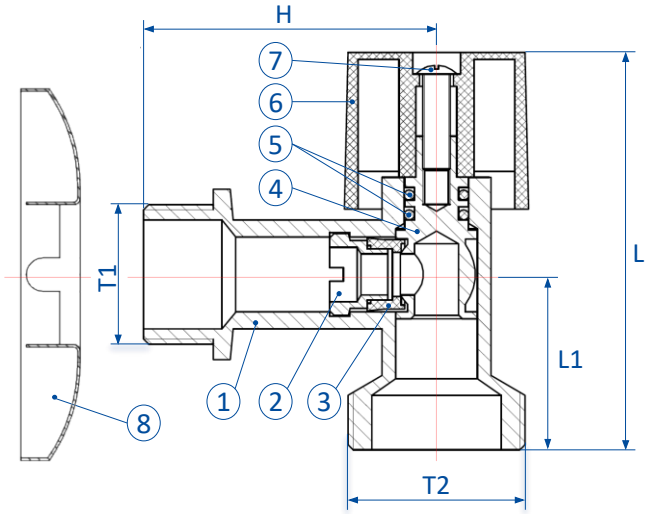

CÓDIGO *CODE*	T1	T2			L	L1	H
4400-01520	1/2”	3/4”	60	15	57,5	25	43

Dimensiones en milímetros / *Dimensions in milimeters*

Materiales / *Materials*

Nº	NOMBRE *NAME*	MATERIAL
1	Cuerpo / *Body*	Latón / *Brass*
2	Prensaestopa / *Gland nut*	Latón / *Brass*
3	Asiento/ *Seat*	NBR
4	Eje / *Stem*	Latón / *Brass*
5	Juntas tóricas / *O-rings*	NBR
6	Maneta / *Handle*	Plástico / *Plastic*
7	Tornillo / *Screw*	Acero inoxidable / *Stainless steel*
8	Florón / *Cover*	Acero inoxidable / *Stainless steel*

MT Business Key, S.L. se reserva el derecho de modificar en parte o en su totalidad las características de sus productos sin previo aviso.
MT Business Key, S.L. keeps the right to modify in part or totally the characteristics of its products without previous notice.

Para prevenir roturas, accidentes o daños severos, NO USAR este producto fuera de los límites técnicos y sus aplicaciones. Las normas locales pueden regular el uso de este producto.

To avoid abnormal operation, accidents or serious injury, DO NOT use this product outside of the specification range. Local regulations may regulate the use of this product.

Polígono Sector Camps d’en Ricard
C/ Comerç, 10, naves 4-9 · 08780 Pallejà – Barcelona – España
Tel. 936 804 980 / 936 804 981 · ventas@mtspain.net
mtspain.net

Dimensiones / *Dimensions*

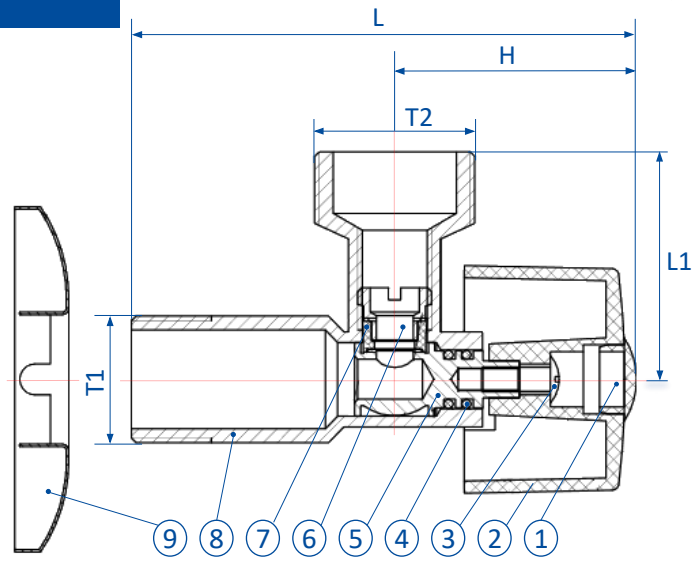

CÓDIGO *CODE*	T1	T2				L	H	L1
4401-01520	1/2”	3/4”	48	12	1	82	37	39

Dimensiones en milímetros / *Dimensions in milimeters*

Materiales / *Materials*

Nº	NOMBRE *NAME*	MATERIAL
1	Tapa / *Cover*	Plástico / *Plastic*
2	Maneta / *Handle*	Plástico / *Plastic*
3	Tornillo / *Screw*	Acero inoxidable / *Stainless steel*
4	Juntas tóricas / *O-rings*	NBR
5	Eje / *Stem*	Latón / *Brass*
6	Prensaestopa / *Gland nut*	Latón / *Brass*
7	Asiento / *Seat*	NBR
8	Cuerpo / *Body*	Latón / *Brass*
9	Florón / *Cover*	Acero inoxidable / *Stainless steel*

MT Business Key, S.L. se reserva el derecho de modificar en parte o en su totalidad las características de sus productos sin previo aviso.
MT Business Key, S.L. keeps the right to modify in part or totally the characteristics of its products without previous notice.

Para prevenir roturas, accidentes o daños severos, NO USAR este producto fuera de los límites técnicos y sus aplicaciones. Las normas locales pueden regular el uso de este producto.

To avoid abnormal operation, accidents or serious injury, DO NOT use this product outside of the specification range. Local regulations may regulate the use of this product.

Polígono Sector Camps d’en Ricard
C/ Comerç, 10, naves 4-9 · 08780 Pallejà – Barcelona – España
Tel. 936 804 980 / 936 804 981 · ventas@mtspain.net
mtspain.net

Dimensiones / *Dimensions*

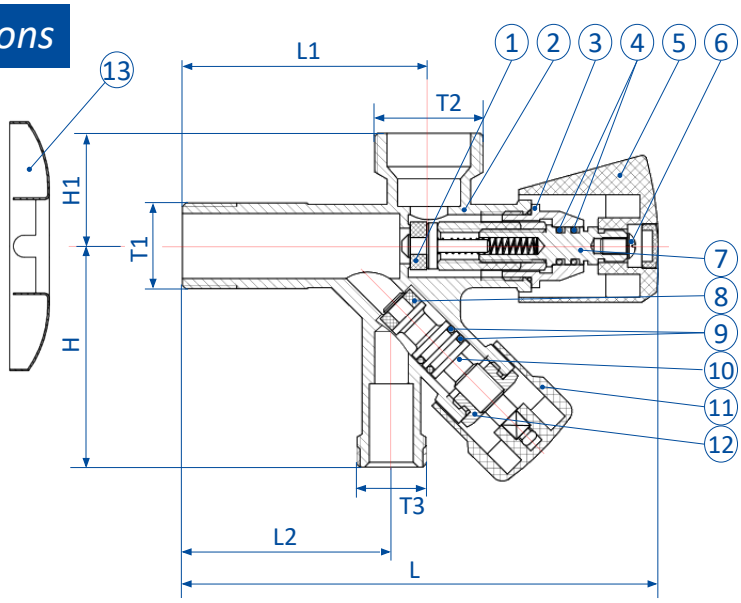

CÓDIGO *CODE*	T1	T2	T3			L	L1	L2	H	H1
4407-01520	1/2”	3/4”	3/8”	28	7	115	59	50	60	27

Dimensiones en milímetros / *Dimensions in milimeters*

Materiales / *Materials*

Nº	NOMBRE *NAME*	MATERIAL
1	Junta cierre / *Seal o-ring*	NBR
2	Cuerpo / *Body*	Latón / *Brass*
3	Prensaestopa / *Gland nut*	Latón / *Brass*
4	Juntas tóricas / *O-rings*	NBR
5	Mando / *Handle*	Plástico cromo plateado / *Plastic chromoplated*
6	Tornillo / *Screw*	Acero inoxidable / *Stainless steel*
7	Eje / *Stem*	Latón / *Brass*
8	Junta cierre / *Seal o-ring*	NBR
9	Juntas tóricas / *O-rings*	NBR
10	Eje / *Stem*	Latón / *Brass*
11	Mando / *Handle*	Plástico cromo plateado / *Plastic chromoplated*
12	Prensaestopa / *Gland nut*	Latón / *Brass*
13	Florón / *Cover*	Acero inoxidable / *Stainless steel*

MT Business Key, S.L. se reserva el derecho de modificar en parte o en su totalidad las características de sus productos sin previo aviso.
MT Business Key, S.L. keeps the right to modify in part or totally the characteristics of its products without previous notice.

Para prevenir roturas, accidentes o daños severos, NO USAR este producto fuera de los límites técnicos y sus aplicaciones. Las normas locales pueden regular el uso de este producto.

To avoid abnormal operation, accidents or serious injury, DO NOT use this product outside of the specification range. Local regulations may regulate the use of this product.

Polígono Sector Camps d’en Ricard
C/ Comerç, 10, naves 4-9 · 08780 Pallejà – Barcelona – España
Tel. 936 804 980 / 936 804 981 · ventas@mtspain.net
mtspain.net

Dimensiones / *Dimensions*

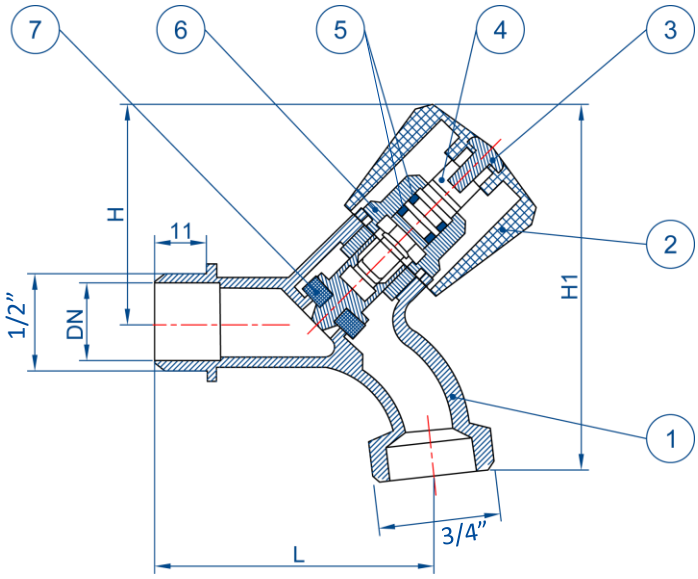

CÓDIGO *CODE*	MEDIDA *SIZE*			DN	L	H	H1
4434-01520	1/2” x 3/4”	36	9	15	57	50	73

Dimensiones en milímetros / *Dimensions in milimeters*

Materiales / *Materials*

Nº	NOMBRE *NAME*	MATERIAL
1	Cuerpo / *Body*	Latón / *Brass*
2	Mando / *Handle*	Zinc
3	Tornillo / *Screw*	Acero inoxidable / *Stainless steel*
4	Eje / *Stem*	Latón / *Brass*
5	Juntas tóricas / *O-rings*	EPDM
6	Mecanismo / *Device*	Latón / *Brass*
7	Junta cierre / *Seal o-rings*	EPDM

MT Business Key, S.L. se reserva el derecho de modificar en parte o en su totalidad las características de sus productos sin previo aviso.
MT Business Key, S.L. keeps the right to modify in part or totally the characteristics of its products without previous notice.

Para prevenir roturas, accidentes o daños severos, NO USAR este producto fuera de los límites técnicos y sus aplicaciones. Las normas locales pueden regular el uso de este producto.

To avoid abnormal operation, accidents or serious injury, DO NOT use this product outside of the specification range. Local regulations may regulate the use of this product.

Polígono Sector Camps d’en Ricard
C/ Comerç, 10, naves 4-9 · 08780 Pallejà – Barcelona – España
Tel. 936 804 980 / 936 804 981 · ventas@mtspain.net
mtspain.net

Dimensiones / *Dimensions*

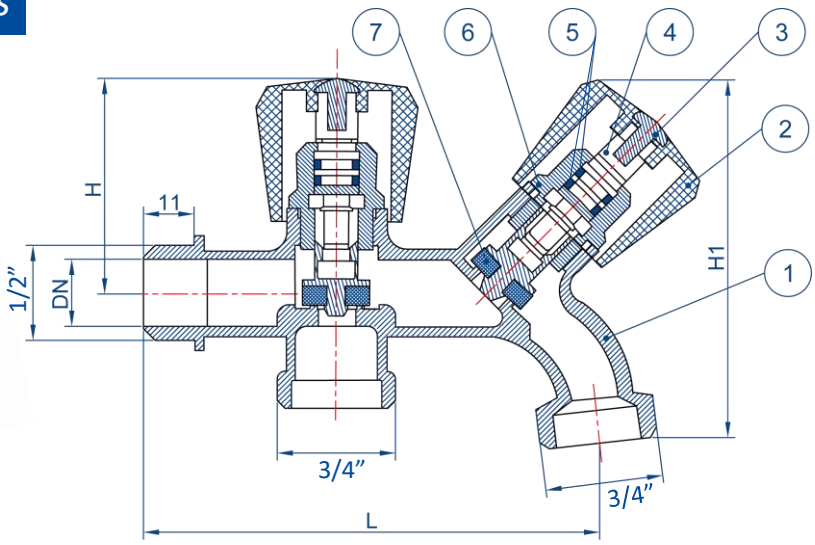

CÓDIGO *CODE*	MEDIDA *SIZE*			DN	L	H	H1
4435-0152020	1/2” x 3/4”	24	6	15	107	56	91

Dimensiones en milímetros / *Dimensions in milimeters*

Materiales / *Materials*

Nº	NOMBRE *NAME*	MATERIAL
1	Cuerpo / *Body*	Latón / *Brass*
2	Mando / *Handle*	Zinc
3	Tornillo / *Screw*	Acero inoxidable / *Stainless steel*
4	Eje / *Stem*	Latón / *Brass*
5	Juntas tóricas / *O-rings*	EPDM
6	Mecanismo / *Device*	Latón / *Brass*
7	Junta cierre / *Seal o-rings*	EPDM

MT Business Key, S.L. se reserva el derecho de modificar en parte o en su totalidad las características de sus productos sin previo aviso.
MT Business Key, S.L. keeps the right to modify in part or totally the characteristics of its products without previous notice.

Para prevenir roturas, accidentes o daños severos, NO USAR este producto fuera de los límites técnicos y sus aplicaciones. Las normas locales pueden regular el uso de este producto.

To avoid abnormal operation, accidents or serious injury, DO NOT use this product outside of the specification range. Local regulations may regulate the use of this product.

Polígono Sector Camps d’en Ricard
C/ Comerç, 10, naves 4-9 · 08780 Pallejà – Barcelona – España
Tel. 936 804 980 / 936 804 981 · ventas@mtspain.net
mtspain.net